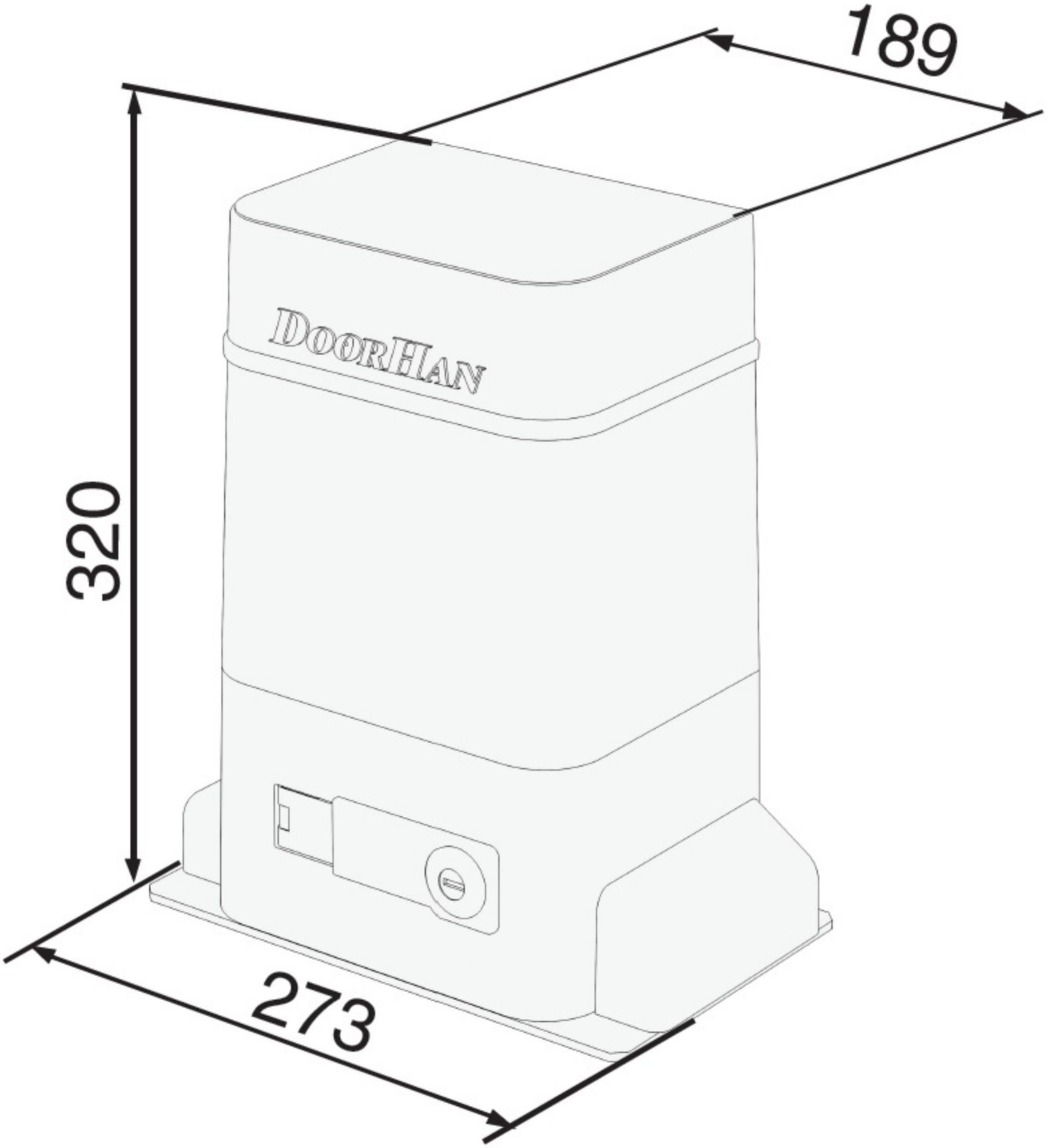
189
320
DOORHAN
273